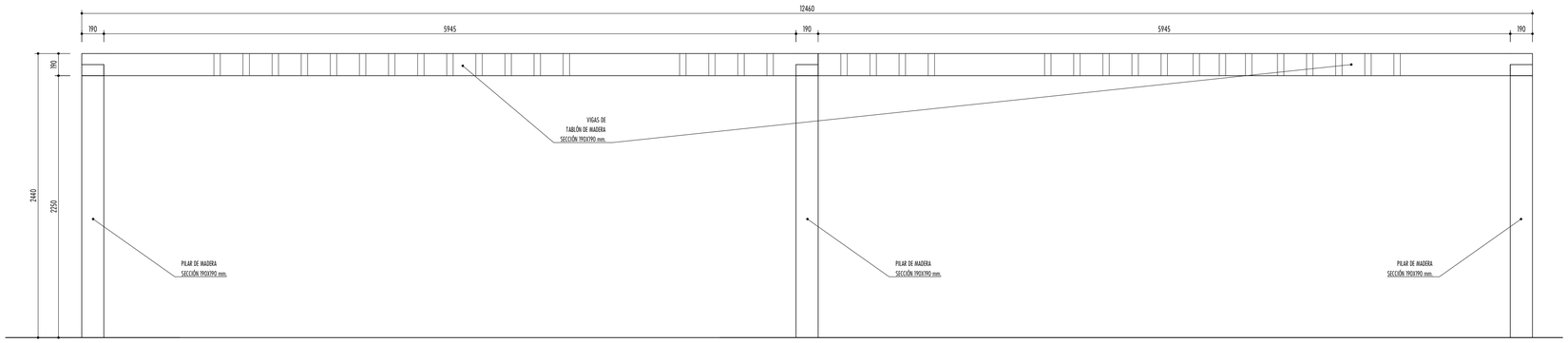

ALZADO

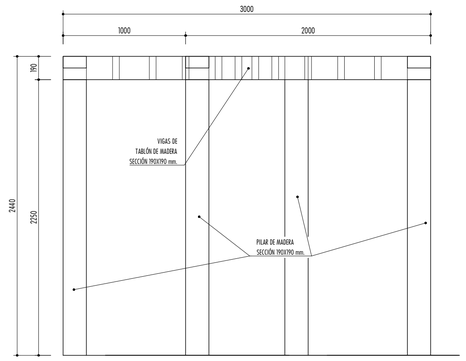

PERFIL

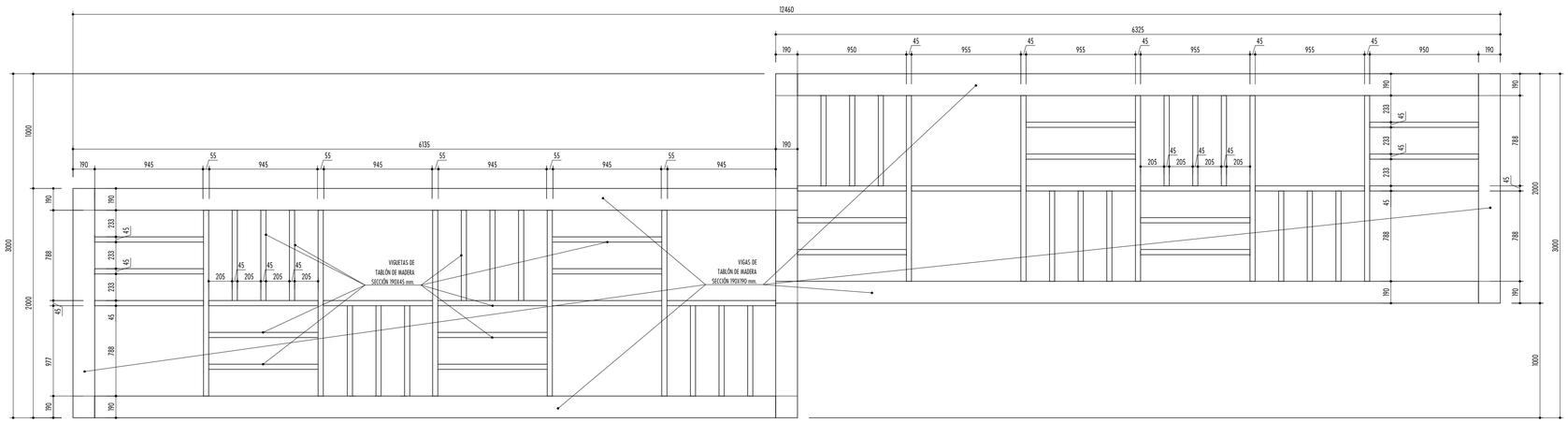

PLANTA DE TECHO

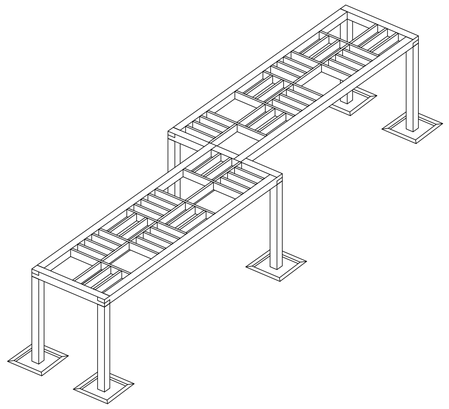

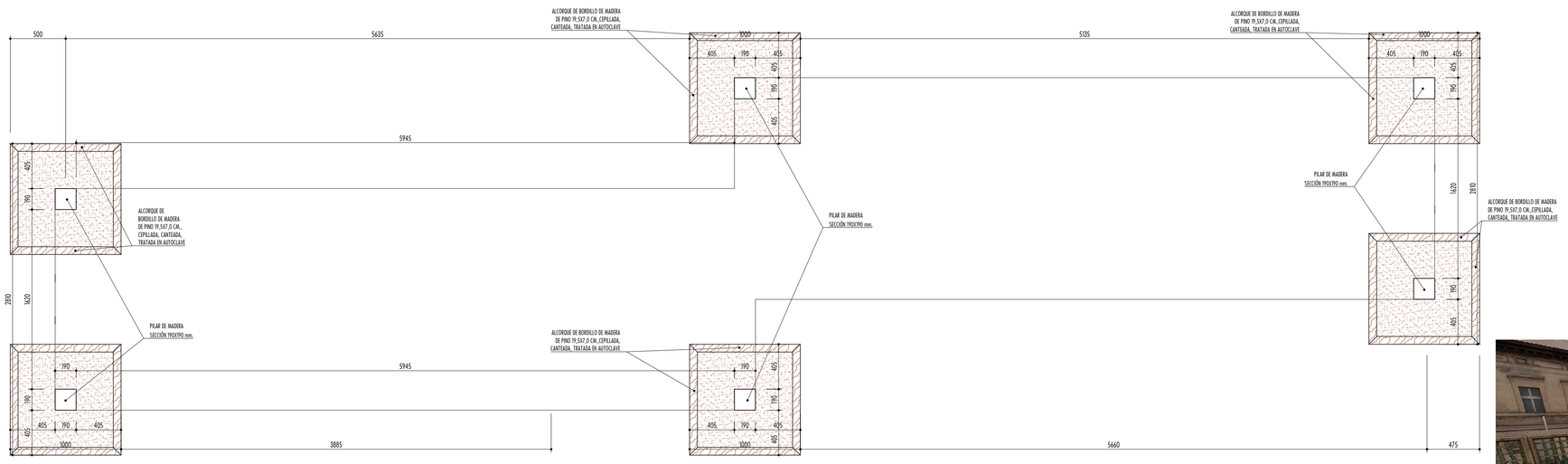

PLANTA DE SUELO

Madera tratada de pino clase IV,
cepillada y canteada.
Aplicación lasur color.

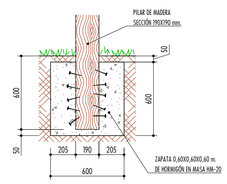

DETALLE DE
CIMENTACIÓN EN PILARES

PÉRGOLA DOBLE DE MADERA

Escala 1/25

EMPRESA CONSULTORA:
ZENIT INGENIERÍA

PROMOTOR:
DIPUTACIÓN PROVINCIAL DE LEÓN

Proyectos de Adaptación Climática mediante Renaturalización de Centros Educativos en la Provincia de León, financiados por REACT-UE

FASE:
PROYECTO DE EJECUCIÓN

PLANO:
09.01 . PÉRGOLA DOBLE DE MADERA

HOJA: 1 de 1

DESCRIPCIÓN:
DETALLES CONSTRUCTIVOS

ESCALA (ORIGINAL A-1):
1:25

FECHA:
10 / 2022

MODIFICADO:

AUTORES:
Ingenieros de montes:
Asier Sez Raja
Colegiado: 3.862
Alberto Sacristán Velasco
Colegiado: 6.532
Ingeniero Técnico Forestal:
Javier Maldonis Muñoz
Colegiado: 5.608

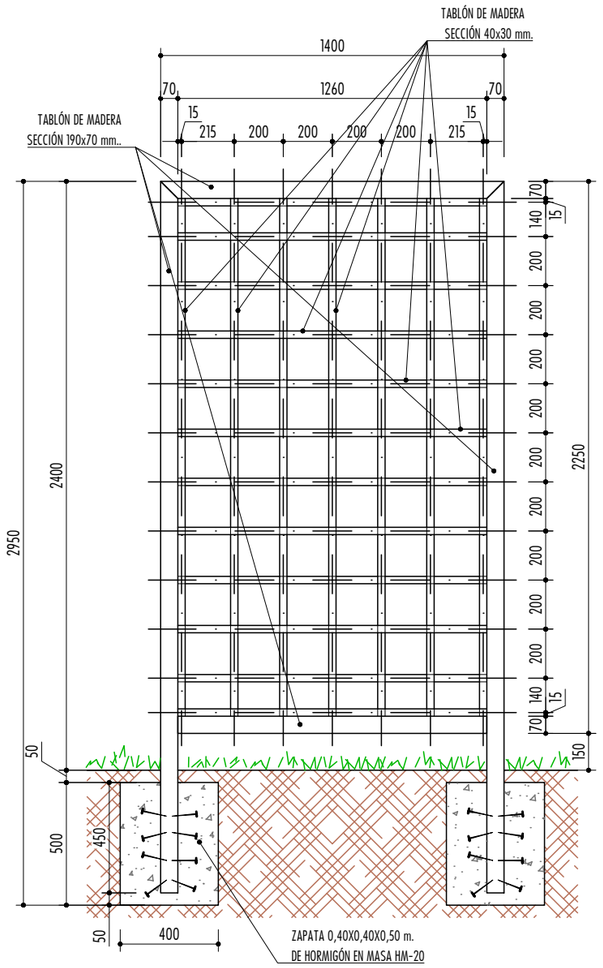

ALZADO

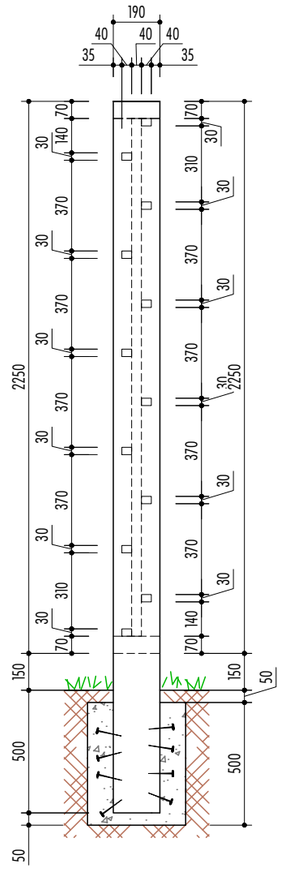

PERFIL

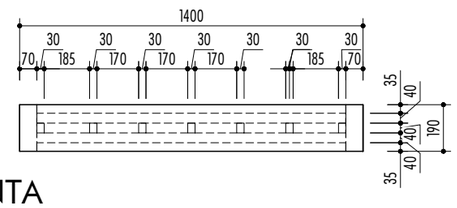

PLANTA

Madera tratada de pino clase IV,
cepillada y canteada.
Aplicación lasur color.

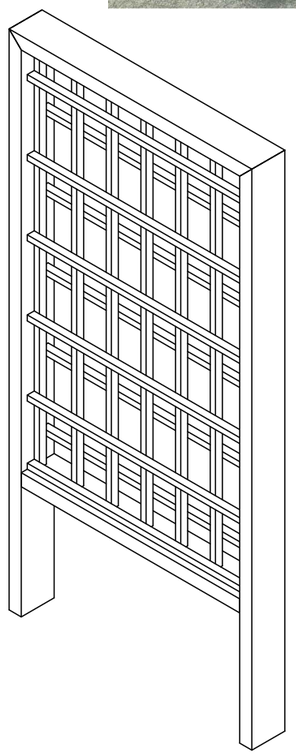

CELOSÍA DE MADERA PARA PLANTAS TREPADORAS

Escala 1/25

EMPRESA CONSULTORA:
ZENIT INGENIERÍA

PROMOTOR:
PATRIMONIO NATURAL de castilla y León

Proyectos de Adaptación Climática mediante Renaturalización de Centros Educativos en la Provincia de León, financiados por REACT-UE

FASE:
PROYECTO DE EJECUCIÓN

PLANO:
09.02.-CELOSÍA DE MADERA PARA PLANTAS TREPADORAS

HOJA: 1 de 1

DESCRIPCIÓN:
DETALLES CONSTRUCTIVOS

ESCALA (ORIGINAL A-3): 1:25

FECHA: 10 / 2022

MODIFICADO:

AUTORES:
Ingenieros de montes:
Asier Saiz Rojo
Colegiado 3.862
Alberto Sacristan Velasco
Colegiado 6.533
Ingeniero técnico forestal:
Javier Maisterra Muñoz
Colegiado 5.608

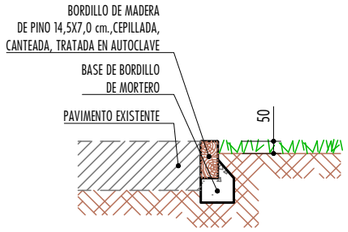

BORDILLO
Escala 1/25

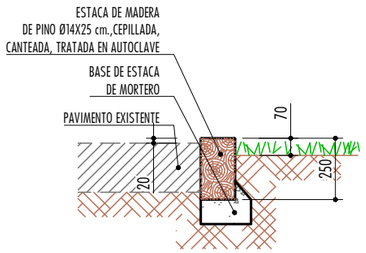

ESTACA
Escala 1/25

0 5 10 10

EMPRESA CONSULTORA:
ZENIT INGENIERÍA

PROMOTOR:
PATRIMONIO NATURAL DE CASTILLA Y LEÓN

Proyectos de Adaptación Climática mediante Renaturalización de Centros Educativos en la Provincia de León, financiados por REACT-UE

FASE:
PROYECTO DE EJECUCIÓN

PLANO:
09.03.- DETALLES BORDILLOS

HOJA: 1 de 1

DESCRIPCIÓN:
DETALLES CONSTRUCTIVOS

ESCALA (ORIGINAL A-3):
1:25

FECHA:
10 / 2022

MODIFICADO:

AUTORES:
Ingenieros de montes:
Asier Saiz Rojo
Colegiado 3.862
Alberto Sacristan Velasco
Colegiado 6.533
Ingeniero técnico forestal:
Javier Maisterra Muñoz
Colegiado 5.608

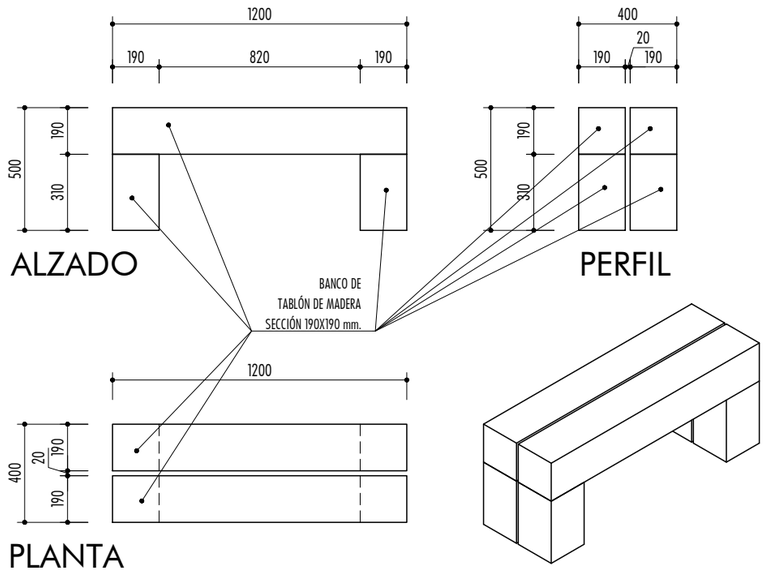

BANCO 1200 mm.

Escala 1/25

EMPRESA CONSULTORA: ZENIT INGENIERÍA

PROMOTOR: PATRIMONIO NATURAL DE CASTILLA Y LEÓN

Proyectos de Adaptación Climática mediante Renaturalización de Centros Educativos en la Provincia de León, financiados por REACT-UE

FASE: PROYECTO DE EJECUCIÓN

PLANO: 09.04.- BANCO DE 120 cm x 41 cm

HOJA: 1 de 1

DESCRIPCIÓN: DETALLES CONSTRUCTIVOS

ESCALA (ORIGINAL A-3): 1:25

FECHA: 10 / 2022

MODIFICADO:

AUTORES:

Ingenieros de montes:

Asier Saiz Rojo
Colegiado 3.862

Alberto Sacristan Velasco
Colegiado 6.533

Ingeniero técnico forestal:

Javier Maisterra Muñoz
Colegiado 5.608

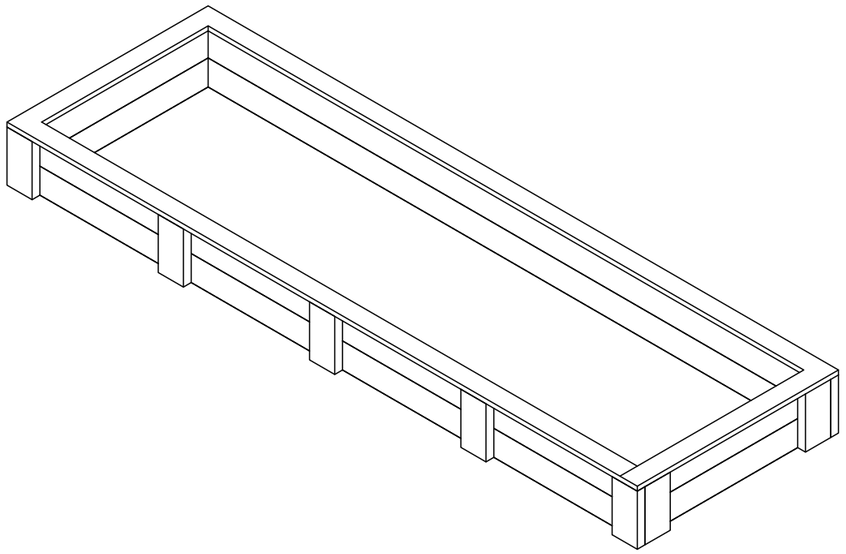

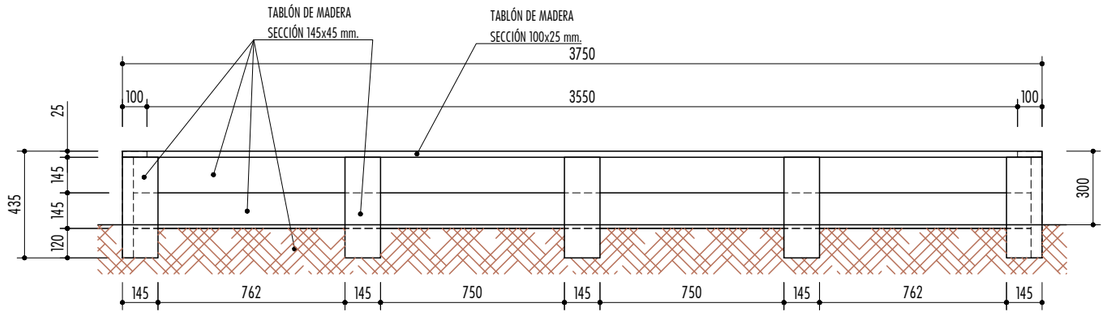

ALZADO

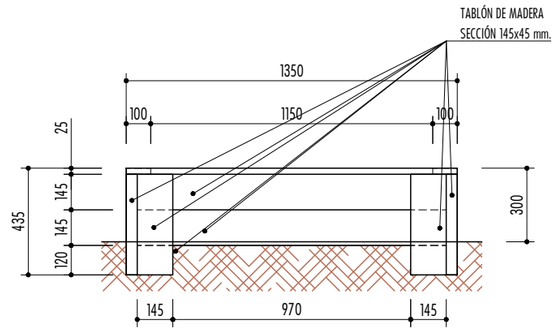

PERFIL

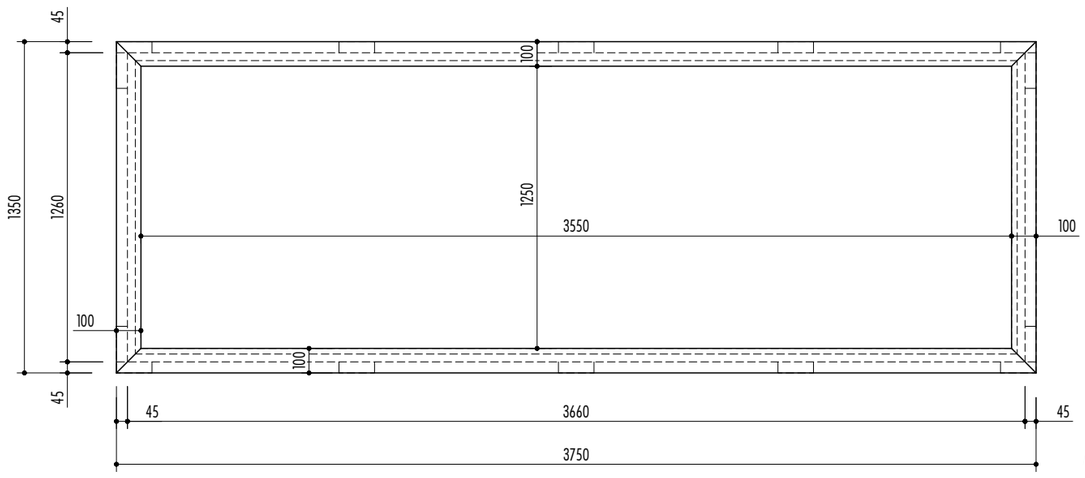

PLANTA

Madera tratada de pino clase IV,
cepillada y canteada.
Aplicación lasur color.

BANCAL DE CULTIVO 3750x1350x300 mm.

Escala 1/25

EMPRESA CONSULTORA:
ZENIT INGENIERÍA

PROMOTOR:
PATRIMONIO NATURAL de castilla y león

Proyectos de Adaptación Climática mediante Renaturalización de Centros Educativos en la Provincia de León, financiados por REACT-UE

FASE:
PROYECTO DE EJECUCIÓN

PLANO:
09.05.- BANCAL DE CULTIVO 3750x1350x300 mm.

HOJA: 1 de 1

DESCRIPCIÓN:
DETALLES CONSTRUCTIVOS

ESCALA (ORIGINAL A-3):
1:25

FECHA:
10 / 2022

MODIFICADO:

AUTORES:
Ingenieros de montes:
Asier Saiz Rojo
Colegiado 3.862
Alberto Sacristan Velasco
Colegiado 6.533
Ingeniero técnico forestal:
Javier Maisterra Muñoz
Colegiado 5.608

0 5 10 10

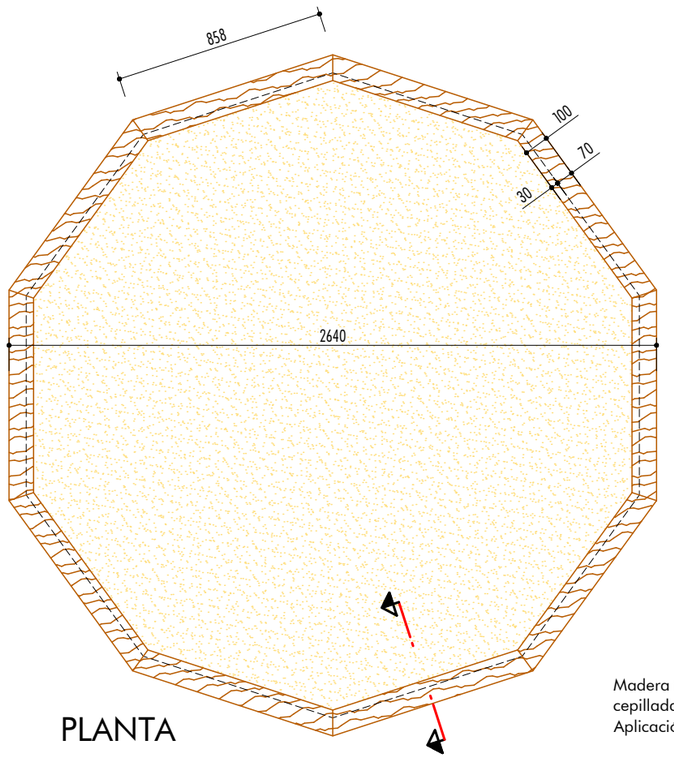

PLANTA

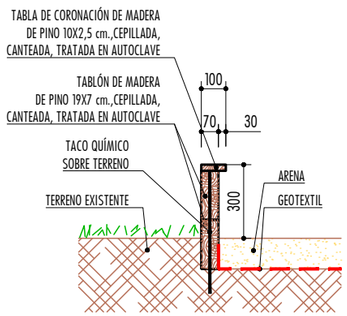

SECCIÓN

Madera tratada de pino clase IV,
cepillada y canteada.
Aplicación lasur color.

ARENERO DECAGONAL

Escala 1/25

0 5 10 10

EMPRESA CONSULTORA:

ZENIT INGENIERÍA

PROMOTOR:

PATRIMONIO NATURAL de CASTILLA y LEÓN

Proyectos de Adaptación Climática mediante Renaturalización de Centros Educativos en la Provincia de León, financiados por REACT-UE

FASE:
PROYECTO DE EJECUCIÓN

PLANO:
09.07.- ARENERO DECAGONAL

HOJA: 1 de 1

DESCRIPCIÓN:
DETALLES CONSTRUCTIVOS

ESCALA (ORIGINAL A-3): 1:25

FECHA: 10 / 2022

MODIFICADO:

AUTORES:
Ingenieros de montes:
Asier Saiz Rojo
Colegiado 3.862
Alberto Sacristan Velasco
Colegiado 6.533
Ingeniero técnico forestal:
Javier Maisterra Muñoz
Colegiado 5.608

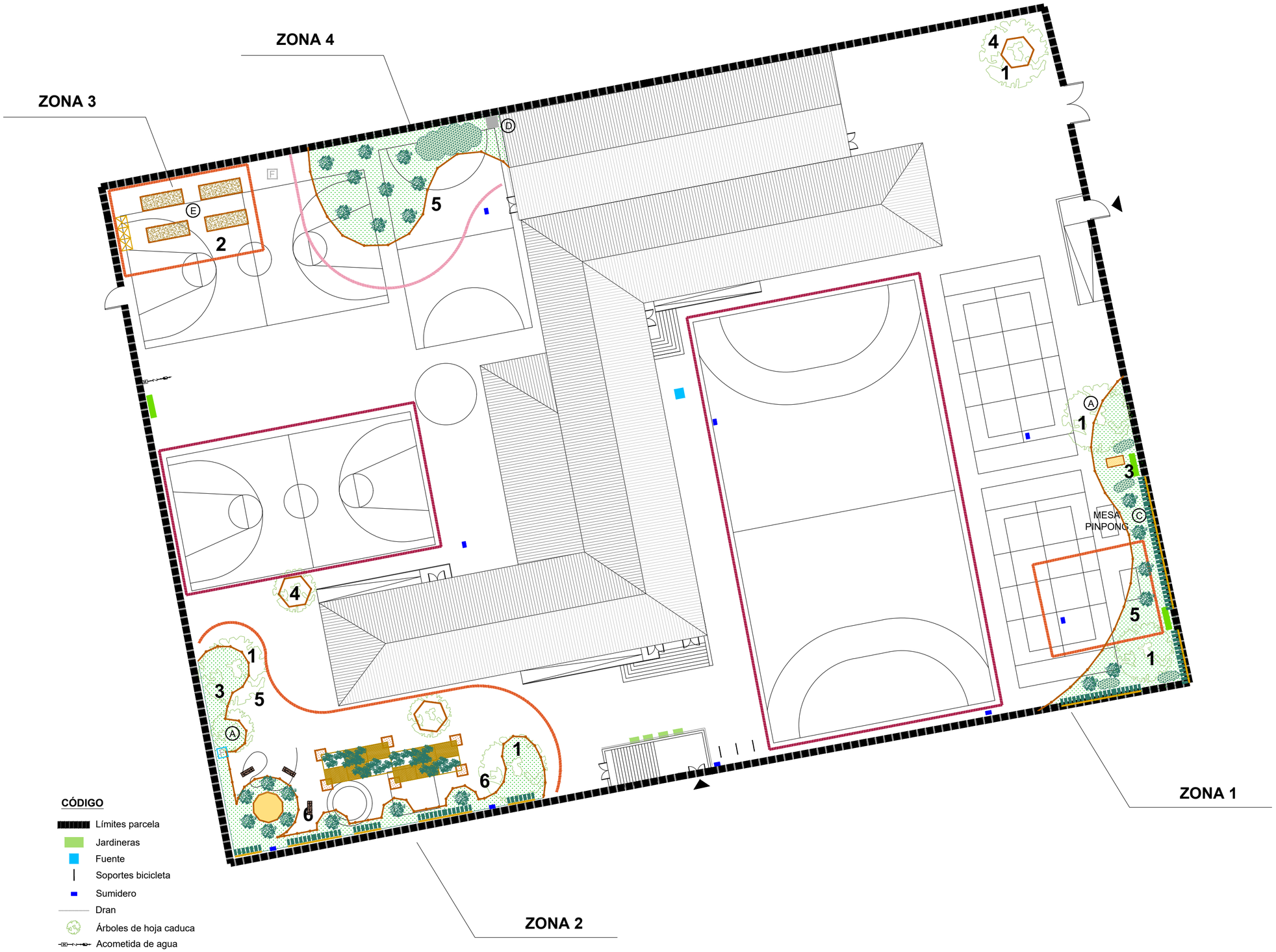

CÓDIGO

- Límites parcela
- Jardineras
- Fuente
- Soportes bicicleta
- Sumidero
- Dran
- Árboles de hoja caduca
- Acometida de agua

INDICADORES

Nº alumnos/as	302		
		m²	%
Superficie total patio		4.000	
Superficie cubierta arbolado		225	5
Superficie suelo permeable		0	0
Superficie huertos escolares		0	0
Superficie proyección sombra		0	0
Porcentaje área verde/alumn@			0
Superficie parques/jardines <100 m		0	
Grado circulación aire en el patio			Medio

NOTA
Información obtenida a partir de los proyectos iniciales recibidos del centro educativo.

LEYENDA

- Límites parcela
- Accesos

PATIOS COMO ESCENARIOS DE APRENDIZAJE

- Actividad calma
- Actividad baja intensidad
- Actividad alta intensidad

ACCIÓN

(A) Potenciar lo natural
- Levantar pavimento + pradera
- Pavimento Terrizo Ecológico
- Apertura alcorque
- Muro vegetal trepadoras + celosía

(B) Renaturalizar desde 0
- Levantar pavimento + pradera
- Árbol a plantar
- Arenero
- Zona juegos tradicionales
- Apoyo pérgola + *mulch* corteza
- Pérgola vegetal con plantas trepadoras
- Plantación de arbusto / matorral
- Zona de limpieza de arena

(D) Almacenamiento de agua y utilización
- Déposito 1.000 l pluviales

(E) Huerto didáctico
- Bancales de cultivo
- Composteras
- Fuente con pileta
- Fuente con pulsador

ACTUACIONES

1. Poda de arbolado existente
2. Corte y levantado de pavimento. Ejecución de huerto
3. Plantación de arbustos de restauración paisajística
4. Corte y levantado de pavimento, excavación alcorque
5. Corte y demolición de pavimento
6. Reubicación de sumideros

EMPRESA CONSULTORA: ZENIT INGENIERÍA

PROMOTOR:

Proyectos de Adaptación Climática mediante Renaturalización de Centros Educativos en la Provincia de León, financiados por REACT-UE

FASE: PROYECTO DE EJECUCIÓN

PLANO: ACTUACIONES A EJECUTAR

HOJA: 1 de 1

DESCRIPCIÓN: C.E.I.P. ANEJAS (LEÓN)

ESCALA (ORIGINAL A-2): 1:250

FECHA: 07 / 2022

MODIFICADO:

AUTORES:
Ingeniero de montes:
Asier Saiz Rojo
Colegiado 3.862
Ingeniero de montes:
Alberto Sacristán Velasco
Colegiado 6.636
Ingeniero técnico forestal:
Javier Maisterra Muñoz
Colegiado 5.608